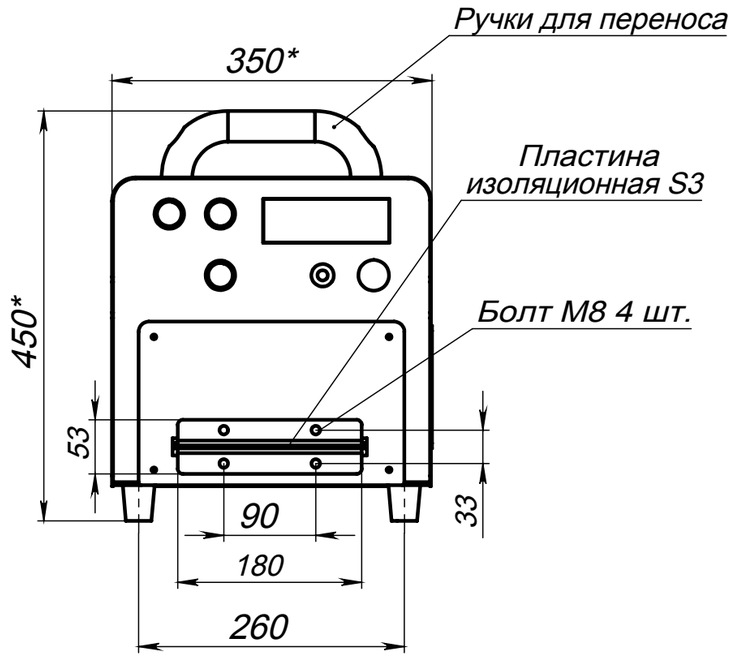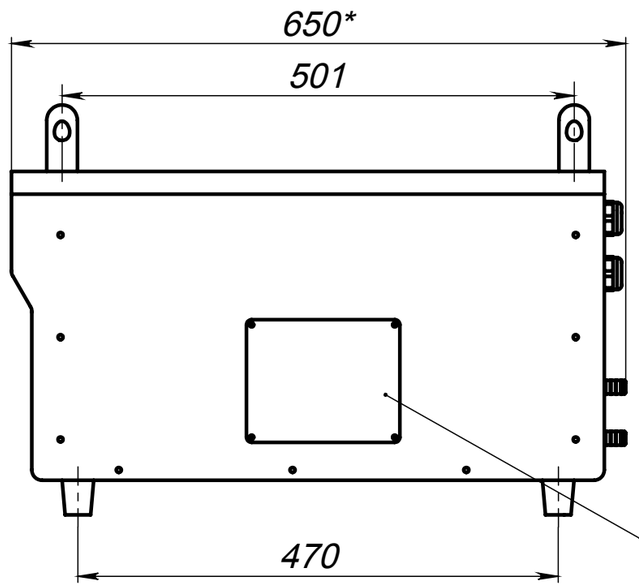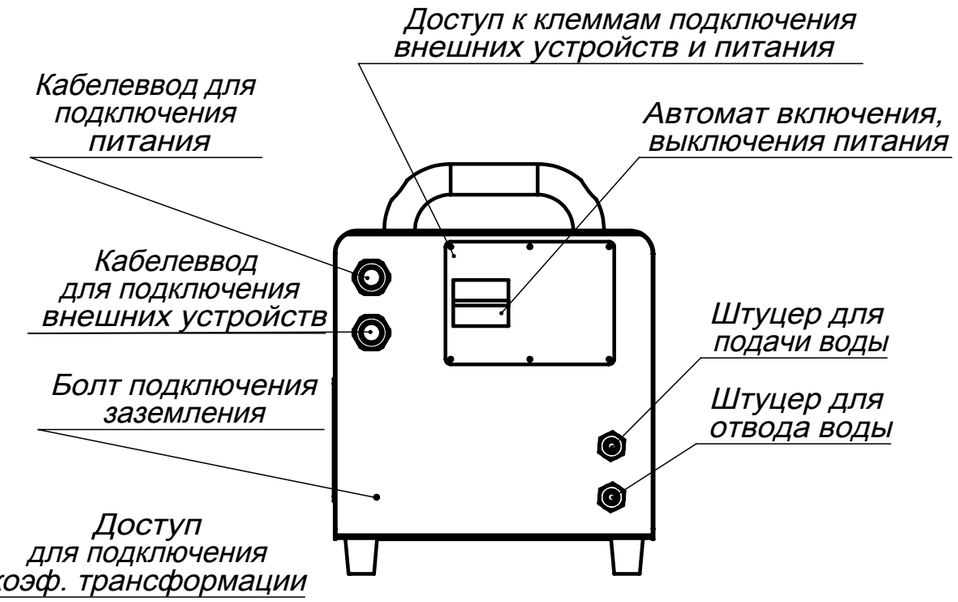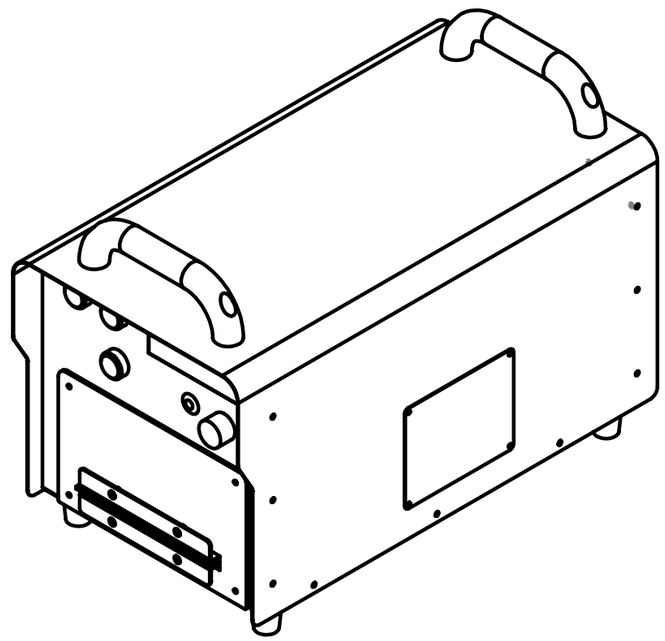Преобразователь частоты ПЧ 15-8-50/WS-0,6-2